P75WJ | A3 F5

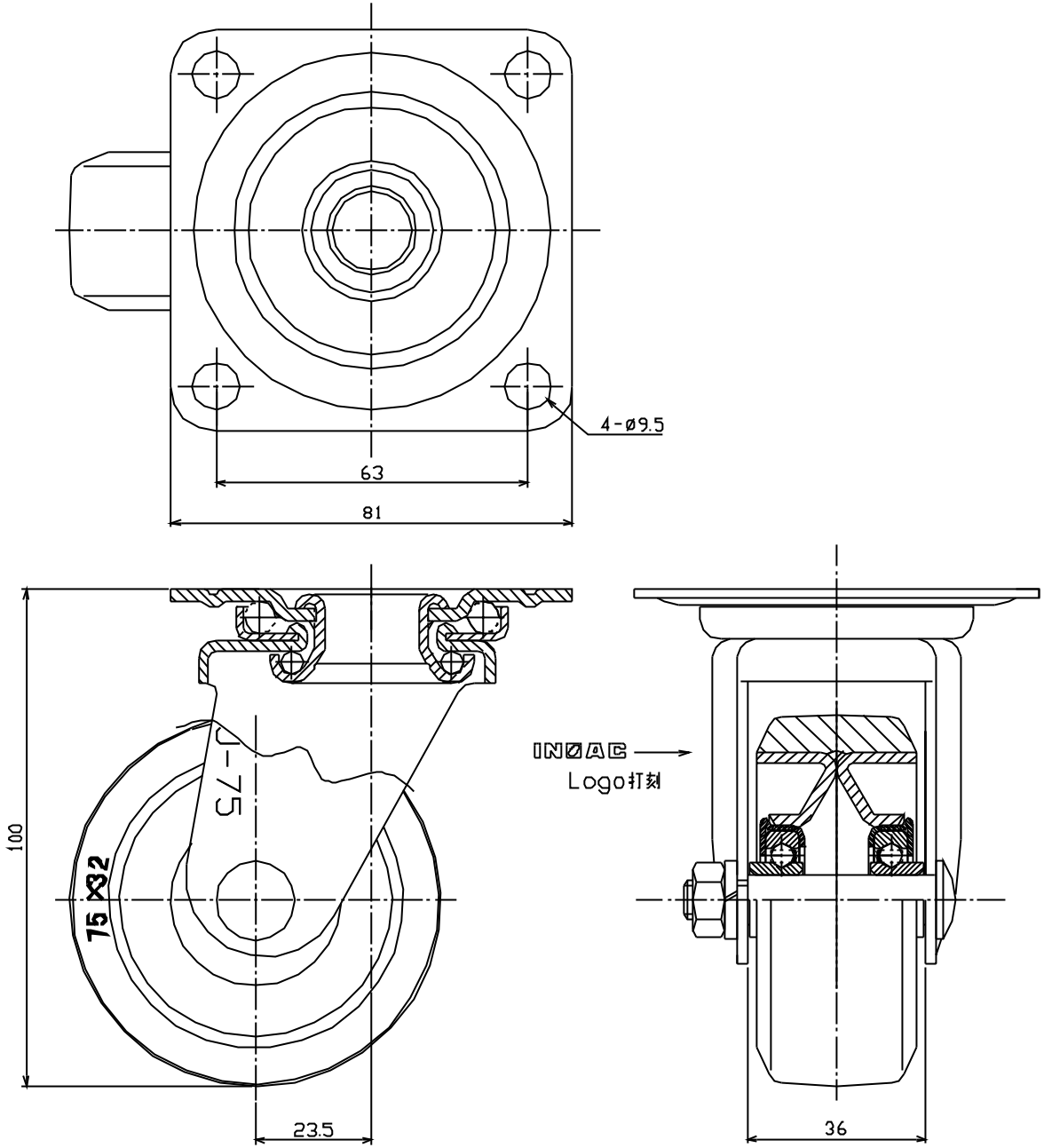

				NAME P-75WJ 自在車輪Assy	株式会社 イノアック車輪
				MODEL	
				NOTES	
				DATE 03/July/'07	SCALE 1 : 1
REV.	DESCRIPTION	BY	DATE	DR. K.Natsumoto	CK. M.Hayashi

P75WJ